SP3 集光器

SP3 - 集光器

寸法	1140 x 570 x 270 mm
重量	32 kg
電源	AC 100 – 240 V, 50-60 Hz
消費電力	0 - 10 W
使用温度範囲	-20°C – 40°C
光量	6000 lm*
素材	アルミニウム、強化ガラス 亜鉛/ニッケル鋼、アクリル

* 上記値は、 照度100 000 Lux時を基準にしています。

Top view 頭上図

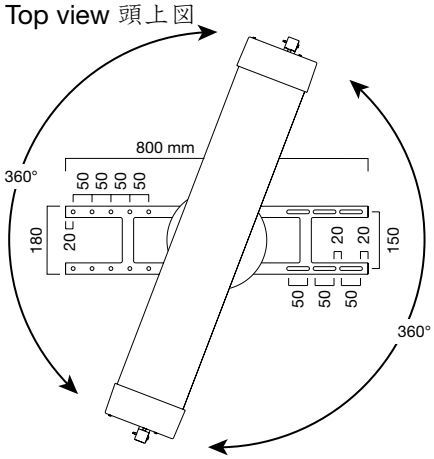

Front view 正面図

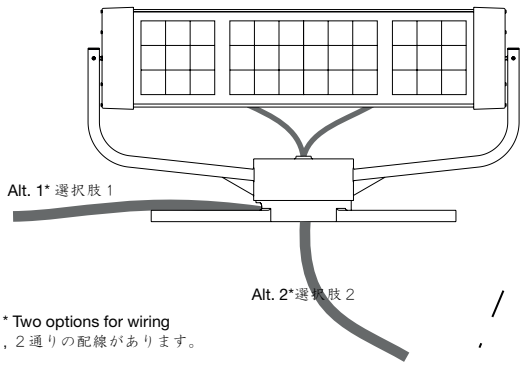

* Two options for wiring
, 2 通りの配線があります。

Rear view 背面図

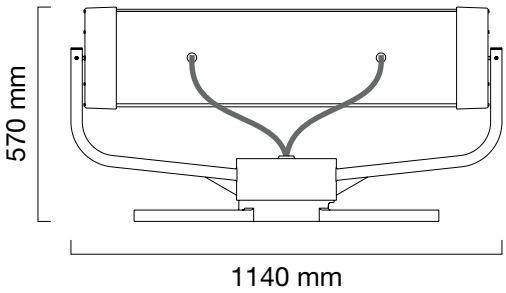

Right view 右側面図

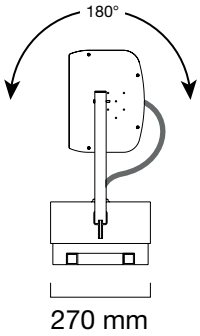

PATENTED TECHNOLOGY

特許取得技術

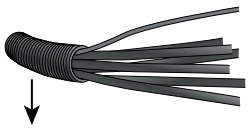

Protective conduit first 3 m
保護導管初期 3 m

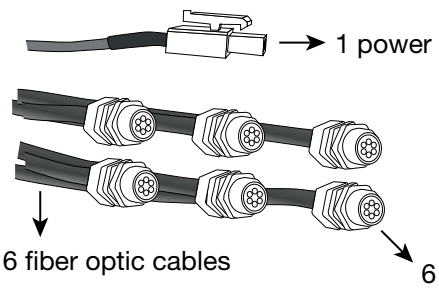

ケーブル	C05	C10	C 15	C 20
長さ	5 m	10 m	15 m	20 m
光ファイバーケーブル	6 pcs	6 pcs	6 pcs	6 pcs
電源供給ケーブル	1 pcs	1 pcs	1 pcs	1 pcs
保護導管長	初期 3 m	初期 3 m	初期 3 m	初期 3 m
保護導管径	35 mm	35 mm	35 mm	35 mm
保護導管内径	29 mm	29 mm	29 mm	29 mm
光ファイバーケーブル径	7 mm	7 mm	7 mm	7 mm
端末フィティング径	18 mm	18 mm	18 mm	18 mm
光ファイバー材料	アクリル	アクリル	アクリル	アクリル
保護導管被覆材料	PE	PE	PE	PE
保護導管材料	PA6	PA6	PA6	PA6
光伝送率	96,5 %/m	96,5 %/m	96,5 %/m	96,5 %/m
光量	4800 lm	3900 lm	3180 lm	2400 lm
ケーブル毎の光量	800 lm	650 lm	530 lm	400 lm
照射角	約 60°	約 60°	約 60°	約 60°
最大曲げ半径	50 mm	50 mm	50 mm	50 mm

L1　小型

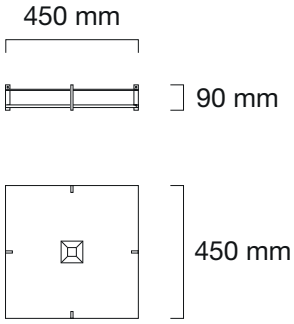

L1　中型

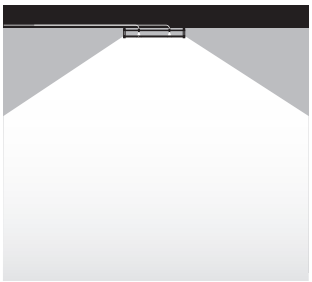

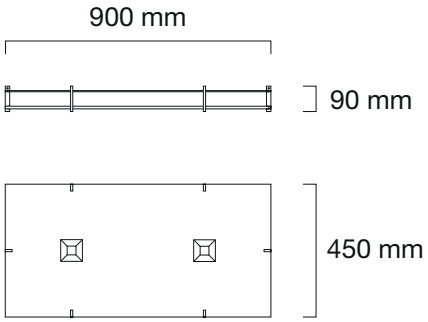

L3　スポットライト

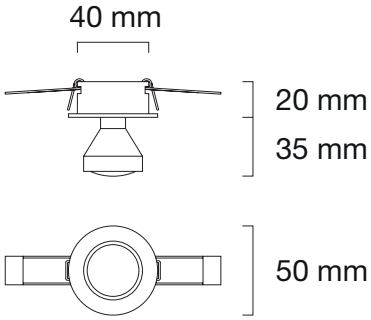

照明	L1小型	L1	L3スポットライト
寸法	450 x 450 x 90 mm	450 x 900 x 90 mm	50 x 50 x 55 mm
重量	3,6 kg	7,2 kg	53 g
材料	アクリル	アクリル	アルミニウム,ガラス
集光器毎の照明の数	6	3	6
光量 5 m ケーブル	800 lm	1600 lm	800 lm
光量10 m ケーブル	650 lm	1300 lm	650 lm
光量15 m ケーブル	530 lm	1060 lm	530 lm
光量20 m ケーブル	400 lm	800 lm	400 lm